Mode d'emploi

HOME DELUXE
WIR MACHEN ZUHAUSE

Table de salle à manger AVENCIA

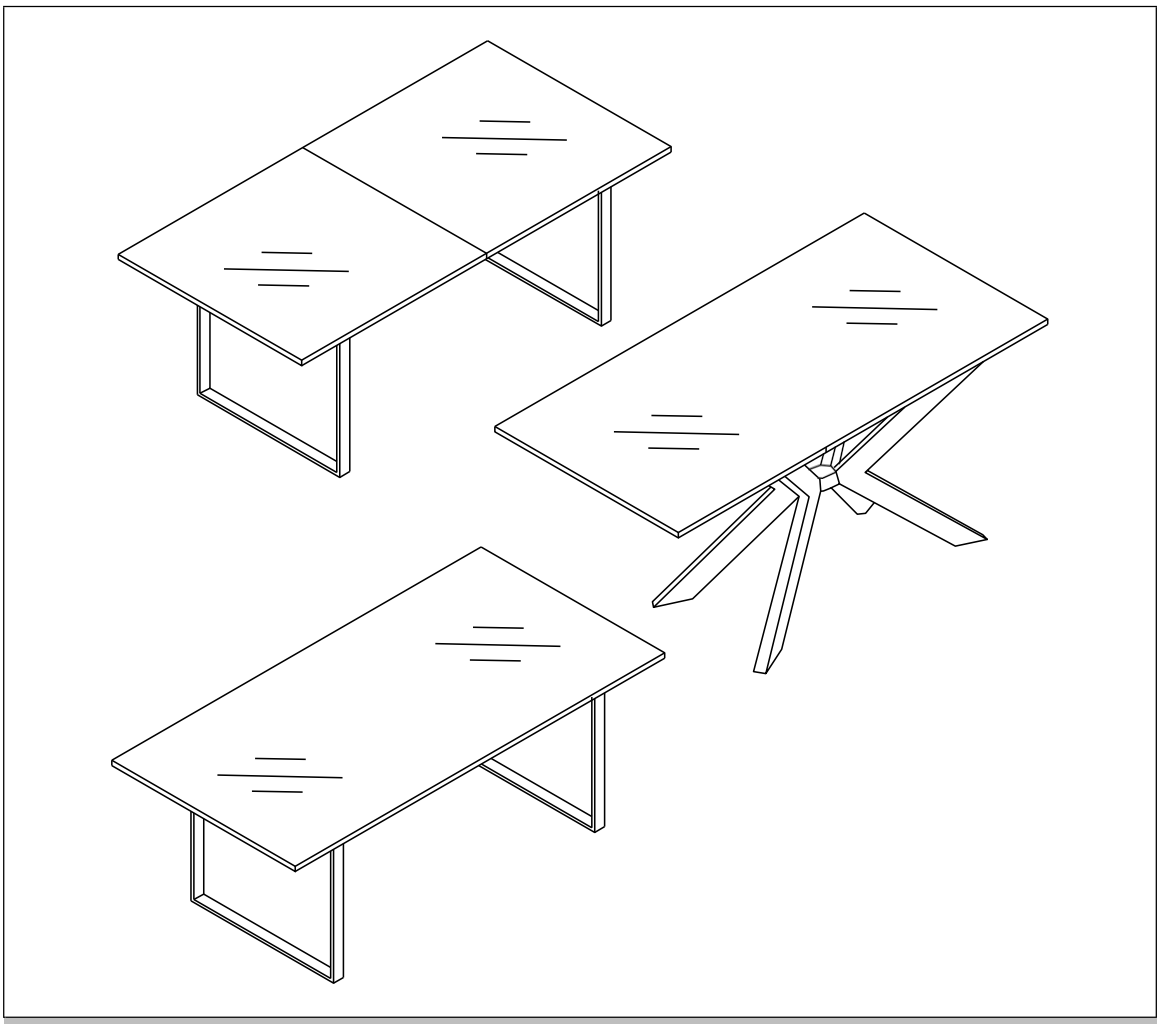

Mode d'emploi original

Conçu en Allemagne

IMPORTANT :
À CONSERVER POUR TOUTE RÉFÉRENCE ULTÉRIEURE. LIRE ATTENTIVEMENT !

Table des matières

1. Généralités....3
1.1. Aperçu des produits....3
1.2. Remarques générales....3
1.3. Garantie....4
2. Informations sur le mode d'emploi....4
2.1. Disponibilité du mode d'emploi....4
2.2. Informations sur la traduction....4
2.3. Groupes cibles du mode d'emploi....4
2.4. Informations sur la traduction....4
2.5. Explication des symboles....5
2.6. Généralités sur le mode d'emploi....5
2.7. Utilisation conforme à l'usage prévu....5
2.8. Consignes générales de sécurité....5
3. Caractéristiques du produit....6
3.1. Données techniques....6
4. Contenu de la livraison....7
5. Montage et utilisation....9
5.1. Consignes de sécurité....9
5.2. Structure du produit....9
6. Application....12
6.1. Consignes de sécurité....12
6.2. Première mise en service....12
6.3. Fonctionnement....12
6.4. Lieu de stockage....13
7. Dépannage....13
8. Maintenance et entretien....14
9. Démontage....14
9.1. Consignes de sécurité....14

10. Élimination des déchets 14

Chère cliente, cher client

Nous te remercions d'avoir choisi un produit de **Home Deluxe GmbH**. Nous te souhaitons beaucoup de plaisir avec ta nouvelle table à manger AVENCIA.

Le mode d'emploi t'aide à monter, à mettre en service, à utiliser et à entretenir le produit. Le mode d'emploi et les consignes de sécurité doivent être lus attentivement et intégralement. Respecte ces consignes afin d'éviter tout danger.

1. Généralités

1.1. Aperçu des produits

Modèle : **Table de salle à manger d'angle à rallonges AVENCIA**		
pied en U inclus 160 x 100 cm Light Oak	ID d'article : 21731	ID de la variante : 51551
pied en U inclus 160 x 100 cm Dark Oak	ID d'article : 21732	ID de la variante : 51552
Modèle : **Table de salle à manger d'angle AVENCIA**		
y compris pied en étoile 160 x 100 cm Light Oak	ID d'article : 21733	ID de la variante : 51553
y compris pied en étoile 160 x 100 cm Fishbone Oak	ID d'article : 21734	ID de la variante : 51554
y compris pied en étoile 160 x 100 cm Dark Oak	ID d'article : 21735	ID de la variante : 51555
y compris pied en étoile 200 x 120 cm Light Oak	ID d'article : 21736	ID de la variante : 51556
y compris pied en étoile 200 x 120 cm Fishbone Oak	ID d'article : 21737	ID de la variante : 51557
y compris pied en étoile 200 x 120 cm Dark Oak	ID d'article : 21738	ID de la variante : 51558
pied en U inclus 240 x 120 cm Light Oak	ID d'article : 21739	ID de la variante : 51559
y compris pied en U 240 x 120 cm Fishbone Oak	ID d'article : 21740	ID de la variante : 51560
y compris pied en U 240 x 120 cm Dark Oak	ID d'article : 21741	ID de la variante : 51561

1.2. Remarques générales

Pour répondre à nos exigences, nous améliorons constamment la qualité, simplifions les jours de montage, l'utilisation ou adaptons les produits aux souhaits des clients. En raison de ces changements, la version actuelle du mode d'emploi se trouve sur notre site Internet.

La désignation "produit" est utilisée dans le mode d'emploi de la "table de salle à manger AVENCIA" dans toutes ses variantes, sauf s'il est fait explicitement référence à une variante.

1.3. Garantie

Les droits légaux de responsabilité pour vices et de garantie s'appliquent à partir de la date d'achat. Home Deluxe GmbH décline toute responsabilité pour les dommages dus au non-respect du mode d'emploi. Les réclamations résultant d'un montage ou d'une utilisation non conforme sont exclues de la garantie. En cas de défaut du produit, adresse-toi par écrit à notre service clientèle via le formulaire de contact sur notre site Internet, en indiquant le nom du produit, le numéro de série et une photo de la plaque signalétique :

Home Deluxe GmbH
Schanzeweg 2
32312 Lübbecke
Allemagne
Tél. : +49 (0)5743 6181-0
www.home-deluxe-gmbh.de

Si tu as d'autres questions, notre service clientèle se tient à ta disposition via le formulaire de contact.

2. Informations sur le mode d'emploi

2.1. Disponibilité du mode d'emploi

Le mode d'emploi fait partie intégrante du produit et doit être conservé dans son intégralité et à proximité immédiate du produit.

2.2. Informations sur la traduction

Le mode d'emploi original a été rédigé en allemand. Pour toute autre langue disponible, il s'agit d'une traduction de la version allemande.

2.3. Groupes cibles du mode d'emploi

Le mode d'emploi doit être lu et respecté par toute personne impliquée dans l'une des activités ou l'utilisation suivantes :

- Déballage
- Montage / Installation
- Mise en service / fonctionnement
- Maintenance / contrôle / entretien
- Dépannage / réparation
- Élimination

2.4. Informations sur la traduction

Le mode d'emploi original a été rédigé en allemand. Pour toute autre langue disponible, il s'agit d'une traduction de la version allemande.

2.5. Explication des symboles

Symbole	Explication des symboles
	**AVERTISSEMENT** Ce symbole indique les dangers potentiels pouvant entraîner des blessures graves ou mortelles. Avant de procéder au montage ou à l'utilisation, il faut lire la remarque correspondante.
	**INFO** Ce symbole donne des indications importantes et signale des dommages matériels. Prenez-en connaissance avant d'effectuer l'étape de montage ou d'application correspondante afin de comprendre les problèmes et d'éviter les dommages.
	**Utiliser uniquement à l'intérieur** Ce symbole indique que le produit ne doit être utilisé qu'à l'intérieur.
	**Lire le mode d'emploi** Le symbole indique qu'il faut lire attentivement le mode d'emploi avant de procéder au montage/à l'installation et/ou à l'utilisation de l'appareil.

2.6. Généralités sur le mode d'emploi

Le mode d'emploi se rapporte à la table de salle à manger AVENCIA. Il contient des informations importantes sur le montage, l'utilisation, l'entretien et le nettoyage. Le mode d'emploi, en particulier les consignes de sécurité, doit être lu attentivement avant la mise en service du produit, conservez-le soigneusement. N'utilisez le produit que comme décrit dans ce mode d'emploi afin d'éviter toute blessure ou tout dommage accidentel. Si tu transmets le produit à un tiers, tu dois également lui remettre ce mode d'emploi.

2.7. Utilisation prévue

Le produit est de haute qualité, a une longue durée de vie et est exclusivement destiné ou adapté à un usage privé dans des proportions raisonnables et habituelles. En outre, notre produit n'est **pas** destiné à un usage professionnel. Une utilisation commerciale n'est autorisée qu'avec l'accord écrit de Home Deluxe GmbH.

Le produit est destiné à être utilisé comme table de salle à manger à l'intérieur d'un bâtiment.

N'utilise le produit que comme décrit dans ce mode d'emploi. Toute autre utilisation est considérée comme non conforme et peut entraîner des dommages matériels ou corporels. Le fabricant décline toute responsabilité pour les dommages causés par une utilisation non conforme ou incorrecte.

2.8. Consignes générales de sécurité

Indications générales sur les dangers



- Ne monte le produit **que** si la livraison est complète et sans défaut.
- Assure-toi que toutes les pièces sont intactes et correctement montées. Un montage non conforme peut entraîner des blessures. Les pièces endommagées peuvent avoir une influence sur la sécurité et le fonctionnement.
- Ne modifie pas le produit
- Vérifie la fixation à intervalles réguliers.

Danger pour les enfants



- Éloigne les enfants des matériaux d'emballage. Il y a notamment un risque d'étouffement !
- Tenir les enfants éloignés du lieu de montage pendant l'installation du produit. La livraison contient de petites pièces qui peuvent être avalées ou provoquer des blessures graves.
- **Risque de basculement !** Le produit n'est pas un jouet pour enfants, ni un mur d'escalade ou un équipement sportif. Le produit peut tomber s'il est soumis à une charge unilatérale, la conséquence pouvant être la mort.
- Les enfants peuvent se blesser en jouant avec le produit ou en se hissant par le produit.
- Veille à ce que les jeunes enfants ne mettent pas de petites pièces dans leur bouche.

Risque de blessure
Une manipulation incorrecte du produit peut entraîner des blessures.



- Avant chaque utilisation, vérifie que le produit ne présente pas de dommages visibles.
- Ne pas modifier la construction du produit. Toute modification doit faire l'objet d'une autorisation écrite du fabricant et être effectuée conformément aux instructions.
- Si le produit est endommagé, il ne doit plus être utilisé. Les pièces endommagées doivent être réparées ou remplacées par des pièces de rechange d'origine.
- Veille à ce que le produit soit installé solidement et durablement afin d'éviter toute blessure.

Risque d'endommagement



- Une manipulation inappropriée du produit peut entraîner des dommages.
- N'ouvre pas l'emballage avec des objets tranchants (par ex. couteau, ciseaux ou autres), cela pourrait endommager le produit. Soyez prudent lors de l'ouverture.
- N'utilise pas le produit à proximité d'une source de chaleur ou d'une flamme nue.

3. Caractéristiques du produit

3.1. Données techniques

Table de salle à manger AVENCIA (extensible / pied en U)	
Dimensions (L x l x H)	200/160 x 100 x 74 cm
Épaisseur du plateau de table	4,0 cm
Forme du piètement de table	Pied en U
Matériau (structure)	métal (revêtement par poudre noir)
Matériau (plateau de table)	MDF (chêne foncé, chêne clair)
Poids	50 kg

Table de salle à manger AVENCIA (pied en étoile)	**160 x 100 cm**	**200 x 120 cm**
Dimensions (L x l x H)	160 x 100 x 74 cm	200 x 120 x 74 cm
Épaisseur du plateau de table	4,0 cm	4,0 cm
Forme du piètement de table	Pied en étoile	Pied en étoile
Matériau (structure)	métal (revêtement par poudre noir)	
Matériau (plateau de table)	MDF (chêne foncé, chêne fishbone, chêne clair)	
Poids	34 kg	39 kg

Table de salle à manger AVENCIA (pied en U)	
Dimensions (L x l x H)	240 x 120 x 74 cm
Épaisseur du plateau de table	4,0 cm
Forme du piètement de table	Pied en U
Matériau (structure)	métal (revêtement par poudre noir)
Matériau (plateau de table)	MDF (chêne foncé, fishbone oak chêne clair)
Poids	42 kg

4. Contenu de la livraison

Vérifie que l'emballage n'est pas endommagé à la livraison. En outre, vérifie immédiatement après le déballage que la livraison est complète et que le produit et tous les composants sont en parfait état. Ne monte le produit que si le contenu de la livraison est complet et non endommagé.

Composants/Parties (Table de salle à manger à rallonges AVENCIA avec pied en U)

No.	Description	Nombre	Images
1	Plateau de table	1	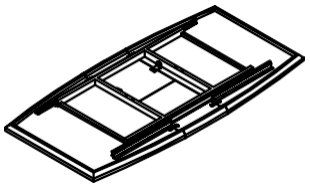
2	Pied de table	2	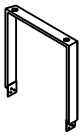
3	Angle	2	
A	Clé Allen M5	1	
B	Vis M8x16	24	
C	Rondelle en U M8	16	

Composants/Pièces (Table de salle à manger d'angle AVENCIA avec pied en étoile)

No.	Description	Nombre	Images
1	Plateau de table	1	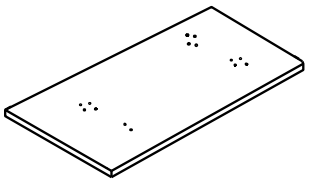
2	Connecteur de pied de table	1	
3	Pied de table	4	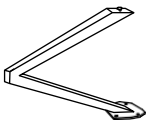
A	Clé Allen M5	1	
B	Vis M8x16	16	
C	Rondelle en U M8	16	

Composants/Pièces (Table de salle à manger d'angle AVENCIA avec pied en U)

No.	Description	Nombre	Images
1	Plateau de table	1	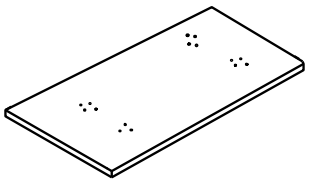
2	Pied de table	2	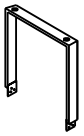
3	Barre de montage	2	
A	Clé Allen M5	1	
B	Vis M8x16	12	
C	Rondelle en U M8	20	
D	Vis M8x55	8	

5. Montage et utilisation

5.1. Consignes de sécurité

Toutes les informations relatives à la sécurité et à la santé doivent être lues.

Risque de blessure

Une manipulation incorrecte lors du montage peut entraîner des blessures.

- Veuillez vous assurer que le paquet est ouvert par le haut. Fais très attention en ouvrant le paquet, car il contient des pièces fragiles.
- Ne place le produit que sur une surface sûre, plane et solide.
- Utilise le matériel de montage fourni.
- Les erreurs de montage ou les dommages causés par le montage sont exclus de la garantie.
- Deux personnes sont nécessaires pour monter le produit.
- Porte des vêtements de protection, tels que des chaussures de sécurité et des gants de protection, lors du montage.

5.2. Structure du produit

Le produit est livré démonté et peut être monté facilement. Respectez scrupuleusement les instructions de montage. En cas de non-respect, le fonctionnement et la sécurité du produit ne sont tis.

- Les instructions suivantes doivent être lues attentivement.

Montage : Table de salle à manger AVENCIA extensible, pied en U inclus

Illustration	Étape de montage
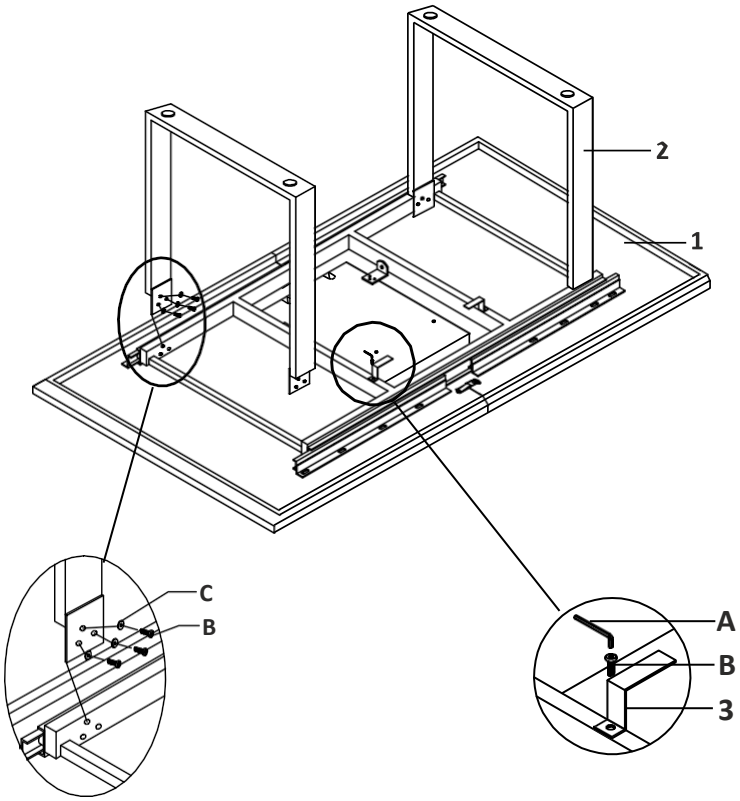	**Étape 1 :** - Étale une couverture pour protéger le plateau de la table des dommages. - Visse les pieds de la table (**2**) sur le rebord du plateau de table avec 4 vis (**B**) et une rondelle en U (**C**). - Visse les deux équerres (**3**) avec la vis (**B**) sur le plateau de table (**1**).

Illustration	Étape de montage
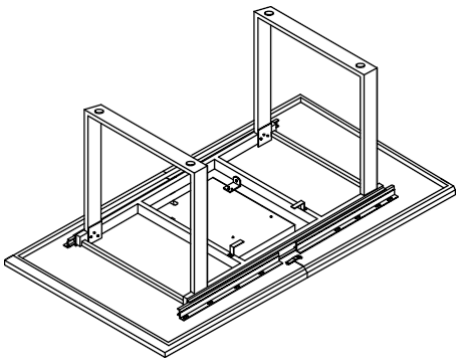	**Étape 2 :** - Table montée.
	**Transporter la table**

Montage : Table de salle à manger d'angle AVENCIA, pied en étoile inclus

Illustration	Étape de montage
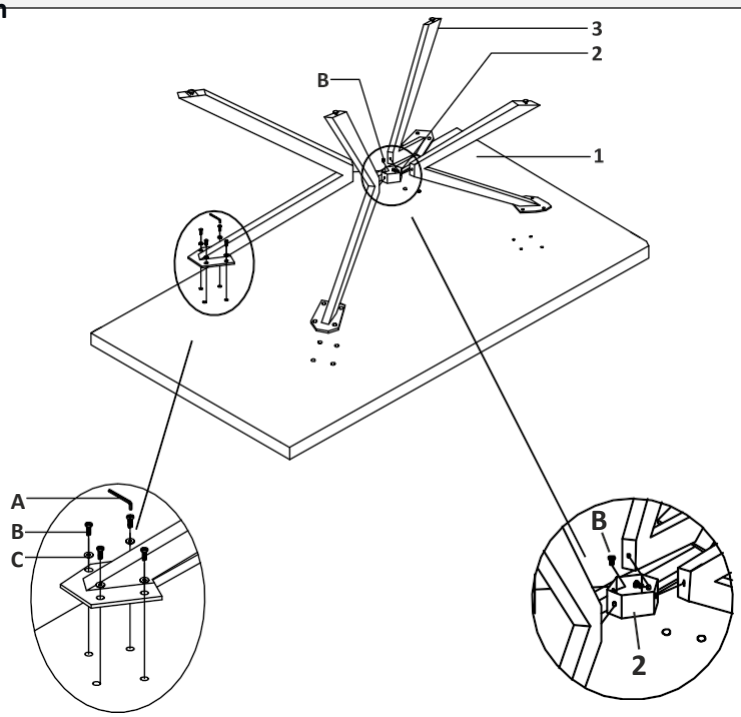	**Étape 1 :** - Étale une couverture pour protéger le plateau de la table des dommages. - Visse les pieds de table (**3**) au plateau de table avec 4x vis (**B**) et rondelle (**C**). - Visse le connecteur de pied de table (**2**) avec 4x vis (**B**) au milieu des pieds de table (**3**).
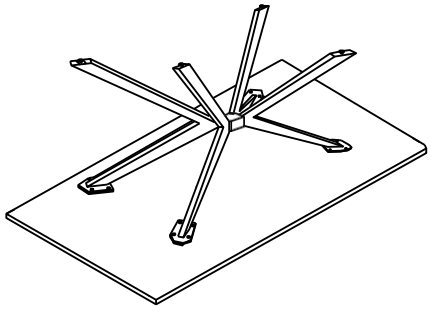	**Étape 2 :** - Table montée.

Illustration	Étape de montage
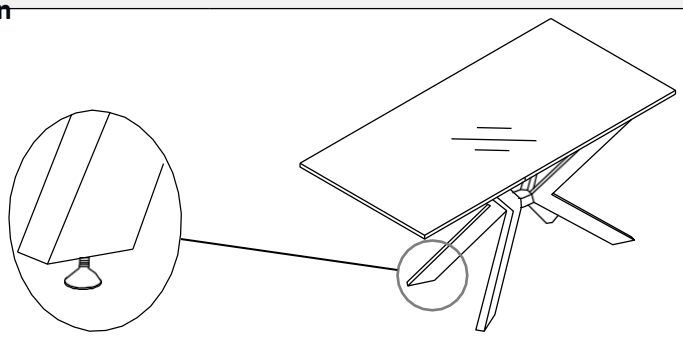	**Étape 3** Retourne la table et ajuste-la en réglant les pieds de la table à l'aide des vis de réglage. Tournez-les dans le sens correspondant.

Montage : Table de salle à manger d'angle AVENCIA, pied en étoile inclus

Illustration	Étape de montage
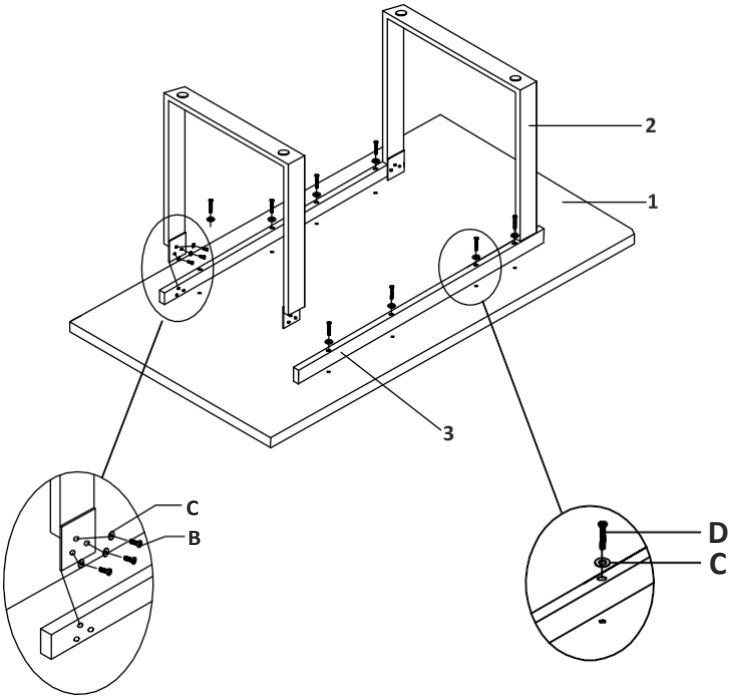	**Étape 1 :** - Étale une couverture pour protéger le plateau de la table des dommages. - Visser les barres de montage (**3**) avec 4 vis (**D**) et 4 rondelles (**C**) sur le plateau de table (**1**). - Visse les pieds de table (**2**) à la barre de montage avec 4 vis (**B**) et 4 rondelles (**C**).
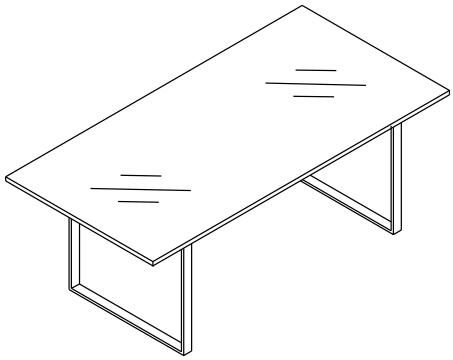	**Étape 2 :** - Table montée.

6. Application

6.1. Consignes de sécurité

Les informations suivantes relatives à la sécurité et à la santé doivent être lues attentivement.

Risque de blessure
Une manipulation inappropriée lors de l'utilisation peut entraîner des blessures.



- N'utilise pas un produit endommagé.
- Ne pas modifier le produit.
- Le produit n'est pas un jouet pour enfants, ni un mur d'escalade ou un équipement sportif. Il est interdit aux enfants de jouer avec le produit.
- Ne place pas d'enfants sur le produit.
- Les défauts résultant d'une utilisation non conforme sont exclus de la garantie.
- Vérifie la fixation à intervalles réguliers.

6.2. Première mise en service

Avant la première utilisation, vérifie que le produit n'est pas endommagé. Le produit ne doit être utilisé que s'il n'est pas endommagé.

6.3. Exploitation

Vérifie avant d'utiliser le produit,

-l 'état correct.

Illustration	Déroulement
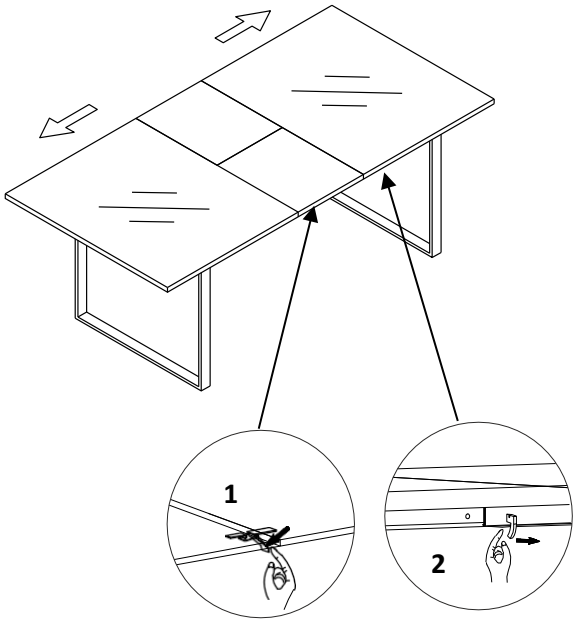	**Rapprocher la table :** - Desserre les pinces (**1**), sous la table. - Déplace le crochet (**2**) vers l'extérieur. - Tire les plateaux extérieurs vers l'extérieur jusqu'à ce que le plateau d'extension soit libre.

Illustration	Déroulement
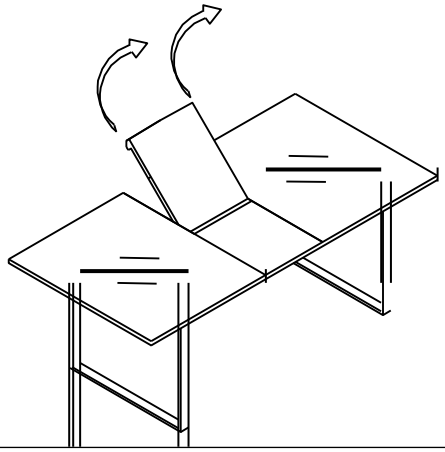	-Soulever la plaque d'extension et la replier.
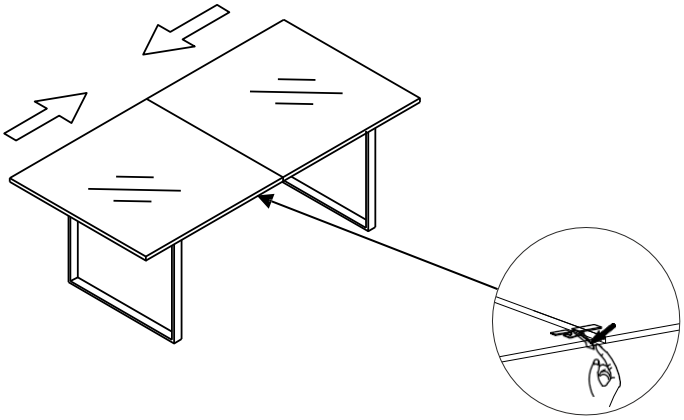	- Pousse la table ensemble. - Pour sortir la table, procède dans l'ordre inverse.

6.4. Lieu de stockage

-Stocke le produit dans un endroit sec, bien ventilé et si possible à l'abri des intempéries.

7. Dépannage

Si les dysfonctionnements suivants apparaissent pendant le fonctionnement, vérifie les causes d'erreur suivantes à l'aide du tableau ci-dessous. Si les mesures indiquées ne permettent pas de résoudre le problème, mettre le produit hors service.

Erreur	Cause possible	Solution
Le produit vacille ou oscille	- Le produit repose sur un sol inégal - Les vis de fixation se sont desserrées - Le produit est trop fortement sollicité.	- Placer le produit sur une surface plane r - Serrer les vis de fixation - Respecter les limites de charge

Si un autre problème survient avec le produit, contacte-nous.

8. Maintenance et entretien

Nettoie les surfaces avec un chiffon humide et un détergent doux. N'utilise pas de produits de nettoyage agressifs ou de nettoyeurs à haute pression pour le nettoyage.
Respecte également les consignes du fabricant du produit de nettoyage.

9. Démontage

9.1. Consignes de sécurité

Risque de blessure
Une manipulation incorrecte lors du démontage peut entraîner des blessures.



- Sécurise le produit avant de le démonter.

Le démontage du produit doit être effectué dans l'ordre inverse du montage. (**voir chapitre Montage**)

10. Élimination



- Éliminer le produit et tous ses composants conformément aux réglementations locales et nationales, afin d'éviter tout dommage à l'environnement.
- Nos emballages sont fabriqués à partir de matériaux respectueux de l'environnement. Ils peuvent être recyclés et servir ainsi de matières premières précieuses. Elimine les matériaux d'emballage (cartons, emballages sales, etc.) séparément et de manière appropriée, conformément aux prescriptions nationales en vigueur.
- Contacte le fabricant en cas d'incertitude quant à l'élimination.
- Tu peux également obtenir des conseils sur l'élimination correcte des déchets auprès des centres d'élimination locaux.

Home Deluxe GmbH
Chemin de retranchement 2
32312 Lübbecke Allemagne
Tél. : +49 (0)5743 6181-0
www.home-deluxe-gmbh.de

GA-139-00-AVENCIA
2023/09